KARE DESIGN

UPUTSTVO ZA MONTIRANJE
ASSEMBLING INSTRUCTION
MONTAGEANLEITUNG
NOTICE DE MONTAGE
INSTRUCCIONES DE MONTAJE
ISTRUZIONI PER L'INSTALLAZIONE
ИНСТРУКЦИЯ ПО МОНТАЖУ
MONTÁŽNÍ NÁVOD

ΟΙ ΟΔΗΓΙΕΣ ΧΡΗΣΗΣ
INSTRUCTIUNI DE MONTAJ
ИНСТРУКЦИИ ЗА МОНТИРАНЕ
NAVODILA ZA MONTAŽO
ÖSSZEÁLLITÁSI UTASITÁS
УПАТСТВО ЗА МОНТИРАЊЕ
UDHËZIMET PËR INSTALIM

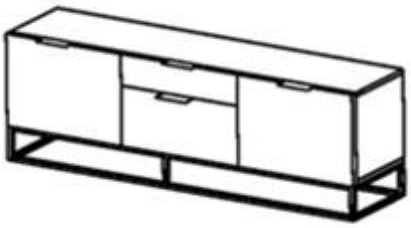

81920

Lowboard Cloud

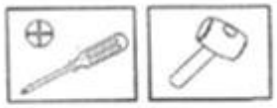

PRIJE MONTAŽE UPOZNATI SE SA UPUTSTVOM

BEFORE STARTING, REFER TO THE ASSEMBLING ADVICE IN ANNEX

VOR DIE MONTAGE,BITTE BEILIEGENDE ANWEISUNGEN FOLGEN

AVANT DE COMMENCER, SE REPORTER AUX CONSEILS DE MONTAGE EN ANNEXE

ANTES DE EMPEZAR EL MONTAJE LEAN OBLIGATORIAMENTE LAS INSTRUCCIONES DE MONTAJE

AVANTI DI COMMINCIARE, RIPORTATE AGLI CONSIGLI DI MONTAGGIO

IMA DI INIZIARE L'INSTALLAZIONE SI RACCOMANDA LEGGERE LE ISTRUZIONI

ДО ЗАЧАЛА МОНТАЖА ОЗНАКОМИТЕСЬ С ИНСТРУКЦИЕЙ

SEZNÁMIT SE S NÁVODEM PŘED MONTÁŽÍ NÁSLEDKU

ΠΡΙΝ ΑΠΟ ΤΗΝ ΑΡΧΗ ΠΡΕΠΕΙ ΝΑ ΔΙΑΒΑΣΕΤΕ ΟΙ ΟΔΗΓΙΕΣ ΧΡΗΣΕΩΝ

INAINTE DE ÎNCEPEREA MONTAJULUI ESTE OBLIGATORIE CITIREA INSTRUCTIUNILOR

ПРЕДИ МОНТИРАЊЕ НЕ ЗАБРАВИТЕ ДА СЕ ЧЕТЕ ИНСТРУКЦИИ ЗА МОНТАЖ

PRED ZAČETKOM MONTAŽE OBVEZNO PREBERITE NAVODILA

ÖSSZEÁLLITÁS ELŐTT ÉRVETLEN OLVASSA EL A HASZNÁLATI UTASITÁST

ПРЕД ПОЧЕТОК НА МОНТИРАЊЕ ЗАДОЛЖИТЕЛНО ДА СЕ ПРОЧИТА УПАТСТВОТО ЗА МОНТИРАЊЕ

PARA RRITJE TË SIGURT DË JU LEXONI UDHËZIMET PËR INSTALLATION

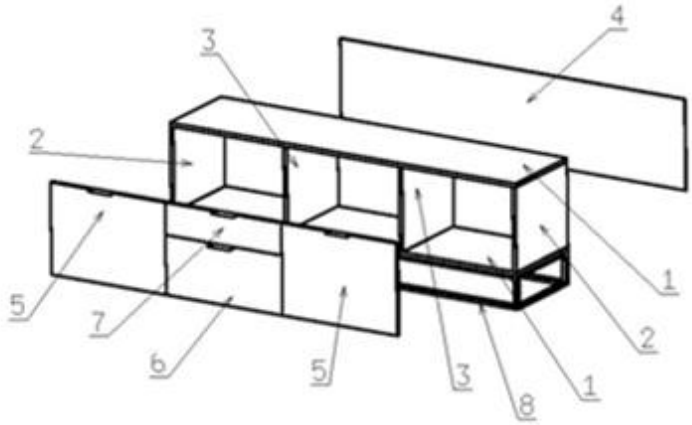

A Ø8x30 x28	C x32	D x32	N x50	U x4	M 3.5X16 x32	H x4	I x4	X 4x20 x16	V x36
P S.FILC x6	T x8	R x4	Z X4						

Pripremao okov_____ Pakovao okov_____ KONTROLISAO:

SRB MNE

1. Montažu obavljati na čistoj i mekoj podlozi (karton, tkanina...)
2. Da bi izbegli oštećenja elemenata pridržavati se datih instrukcija.
3. Prilikom prijave reklamacije koristiti date oznake elemenata.

DE AUS CH

1. Montage soll auf der sauberen , weichen Fläche durchgeführt werden (Karton, Stoff
2. Um die Beschädigung der Teile zu vermeiden, folgen Sie bitte den Instruktionen
3. Bei der Anmeldung der Reklamation benutzen Sie bitte angegebene Kennzeichen der Teile

ESP

1. Efectuar el montaje sobre un fundamento limpio y blando (carton, tejido).
2. Para evitar daños a los elementos atenerse a las instrucciones dadas
3. En ocasión de presentar une reclamación utilizar las señas dadas de los elemento

RUS BLR

1. Монтаж изделия выполнять на чистой и мягкой поверхности (картон, ткань)
2. Для предотвращения порчи изделий необходимо придерживаться правил монтажа
3. При сообщении о наличии бракованных изделий необходимо руководствоваться обозначениями из инструкции

SLO

1. Montažo opravimo na čisti in mehki podlogi (karton, tkanina)
2. Da bi se ozognili poškodbam elementov, upoštevajte navodila.
3. Pri reklamaciji uporabimo oznake elementov

RO

1. Montarea se efectueaza pe o suprafata moale si curata (carton, material..)
2. Respectati instructiunile pentru a evita deteriorarea pieselor
3. La transmiterea reclamatiilor a se folosi insemnele pieselor

BGR

1. Монтажа да бъде извършен на чиста и мека повърхност /картон, плат/
2. За да избегнете нараняване на елементите придържайте се към дадените инструкции
3. При наличие на рекламация използвайте дадените означения на елементите

MKD

1. Монтажа да се врши на чиста и мека подлога (картон, тканина)
2. За да се избегне оштетување на елементите придржувајте се на дадените инструкции
3. За пријава на рекламицийа користете ги дадените ознаки на елеиентите

ENG

1. Assembly of the product should be done on a clean and soft surface (cardboard, fabric)
2. To prevent damage of the product, it is necessary to adhere to the assembly instructions
3. While reporting defective products, please quote codes in manual

FRA CH

1. Aménagez-vous une surface de montage propre pour éviter tout dommage sur les meubles. Une couverture les protégera des rayures.
2. Veuillez suivre scrupuleusement les instructions de montage afin de ne pas endommager les meubles.
3. Conservez votre notice de montage, si une pièce venait à manquer elle serait le moyen le plus claire de communiquer avec votre revendeur.

ITA CH

1. Fare l'installazione su una base morbida (cartone, tessuto)
2. Seguire le istruzioni per evitare di danneggiare gli elementi
3. Per reclamare usare relative indicazioni degli elementi

CZ SK

1. Montáž provádět na čisté a měkké podlaze (lepenka, látka)
2. Dodržujte přiložené instrukce, abyste předešli poškození součástí
3. Při reklamacích používejte přiložené označení elementů

GR

1. Η συνέλευση του προϊόντος πρέπει να γίνει σε μια καθαρή και μαλακή επιφάνεια (χαρτόνι, ύφασμα)
2. Θελήστε να ακολουθήσει σχολαστικά τις οδηγίες της συνέλευσης για να μη να βλάψει τα έπιπλα.
3. Εκθέτοντας τα ελαττωματικά προϊόντα, παρακαλώ αναφέρετε τους κώδικες στο εγχειρίδιο

CRO BIH

1. Montažu obavljati na čistoj i mekoj podlozi (karton, tkanina)
2. Da bi izbjegli oštećenja elemenata pridržavati se datih instrukcija
3. Prilikom prijave reklamacije koristiti date oznake elemenata

HU

1 ÖSSZESZERELÉST TESÉK VÉGREHAJATANI TISZTA ES PUHA FELÜLETEN (KARTON, ANYAG).
2. KÁROSODÁSNAK ELKERÜLÉSE ÉRDEKÉBEN, TARTÓZKODJON A MEGADOTT UTASÍTÁSOKHOZ.
3. REKLAMÁCIO ESETÉN IGÉNYBE KELL VENNI A MEGADOTT JELEKET A BUTOR ALKATRÉSZEIN.

ALB

1. Montimi të bëhet në sipërfaqe të pastër dhe të butë (karton ,tekstil)
2. Që t'u shmangemi dëmtimit të elementeve , përmbahuni instrukcioneve të dhëna
3. Me rastin e reklamimit përdorni shenjat e dhëna të elementeve

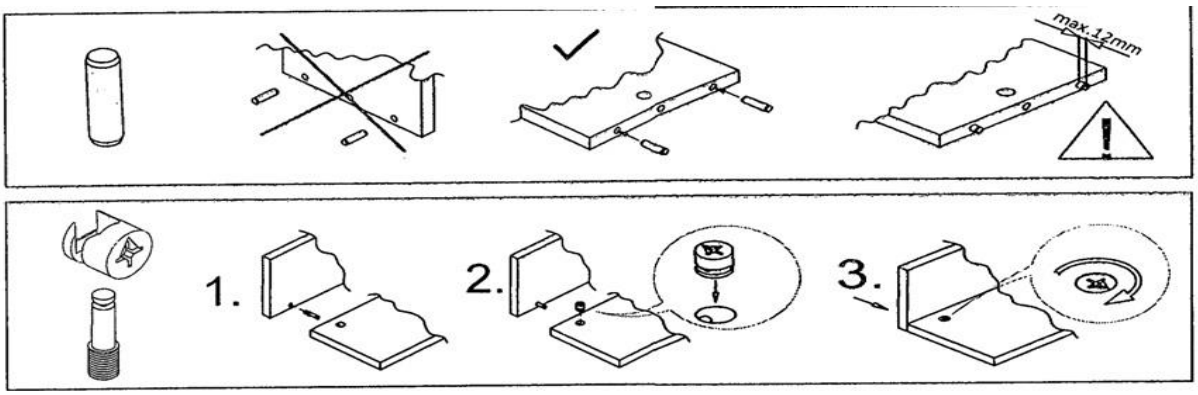

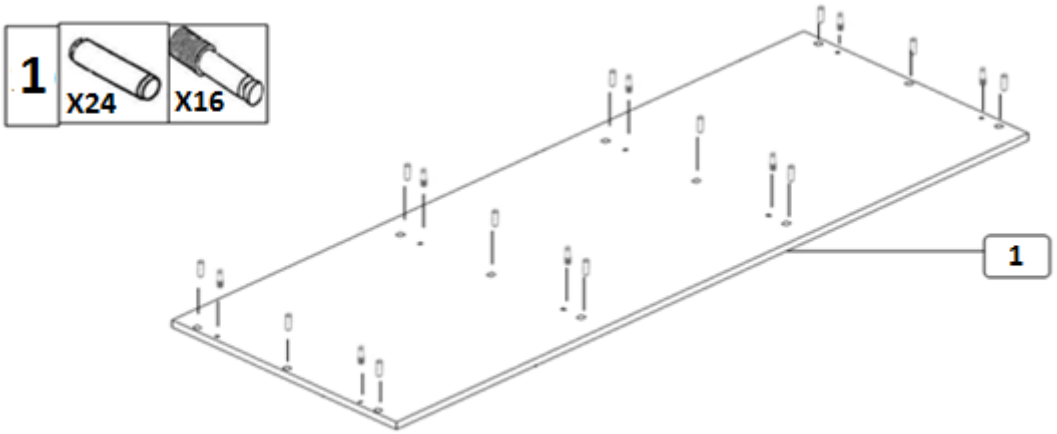
1
X24
X16
1

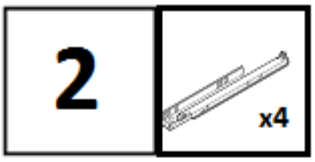
2
x4

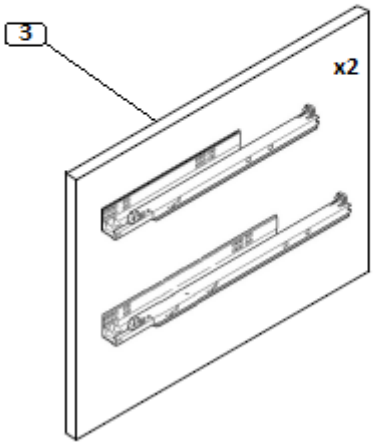
3
x2

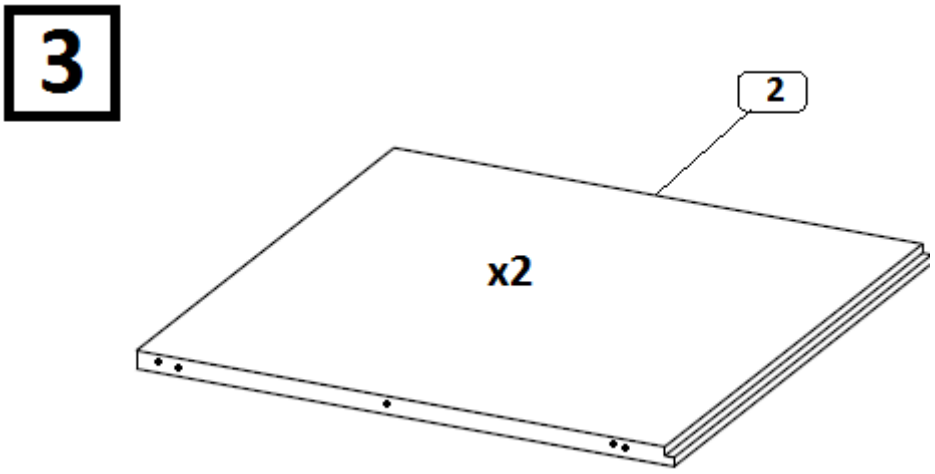
3
2
x2

4

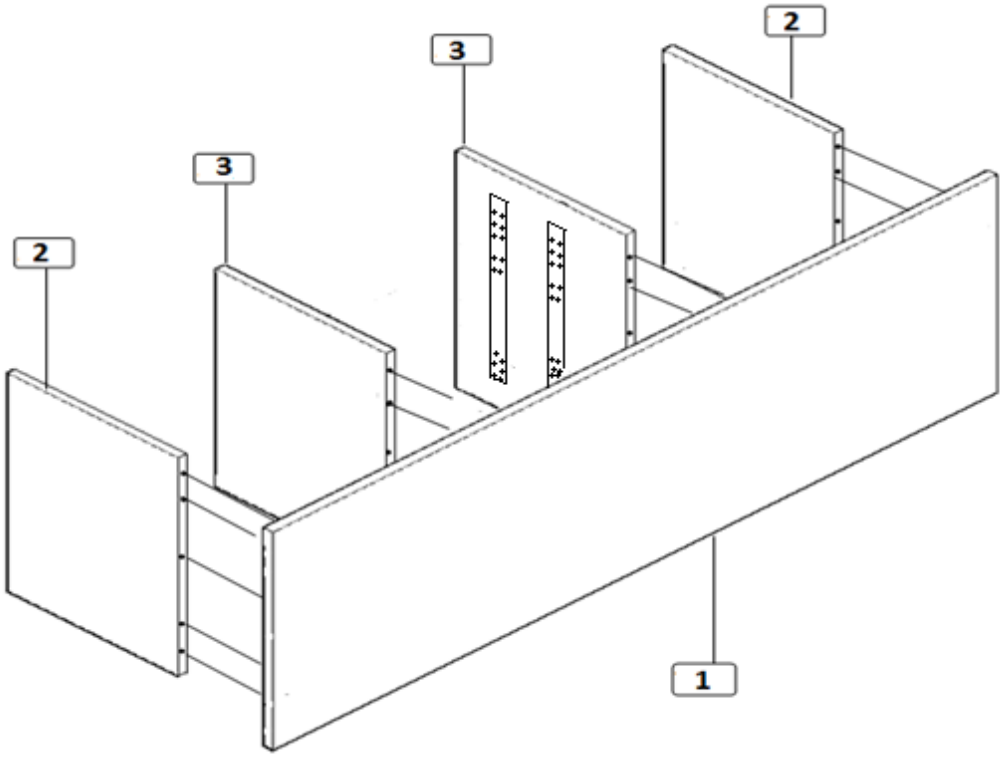

5

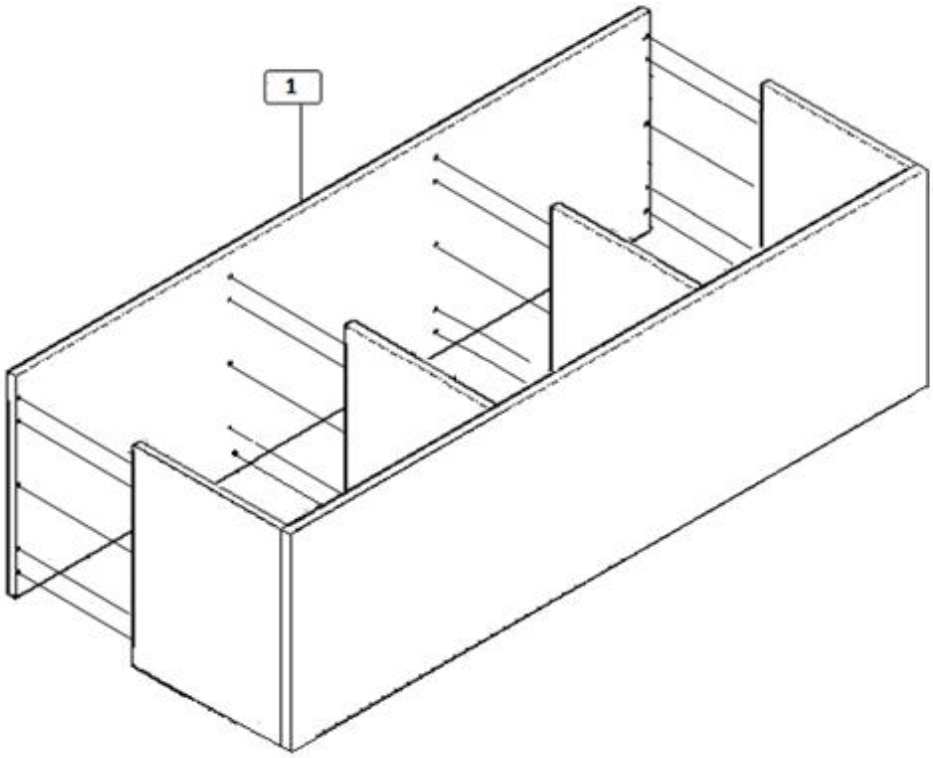

6

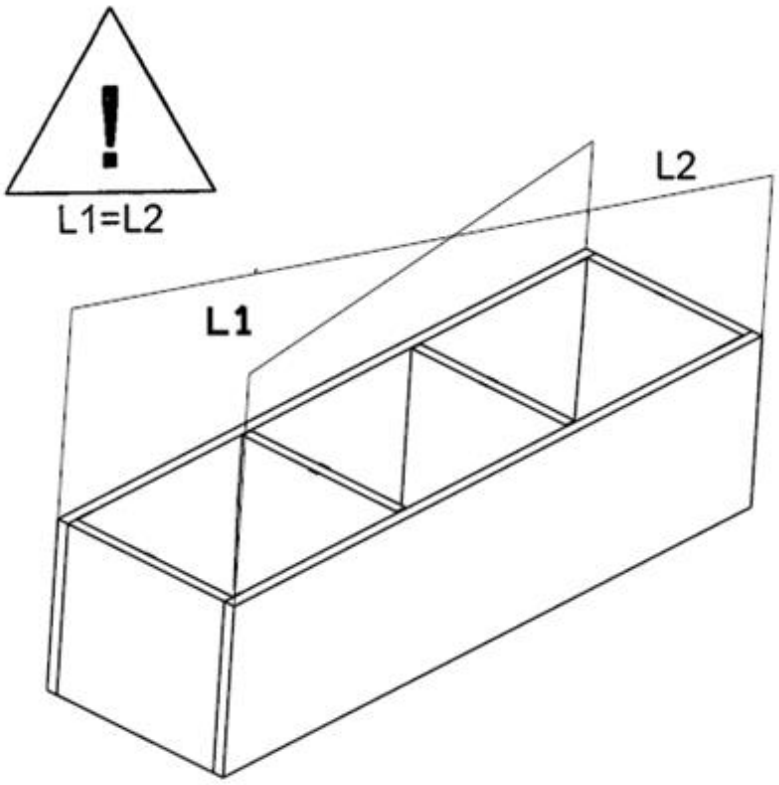

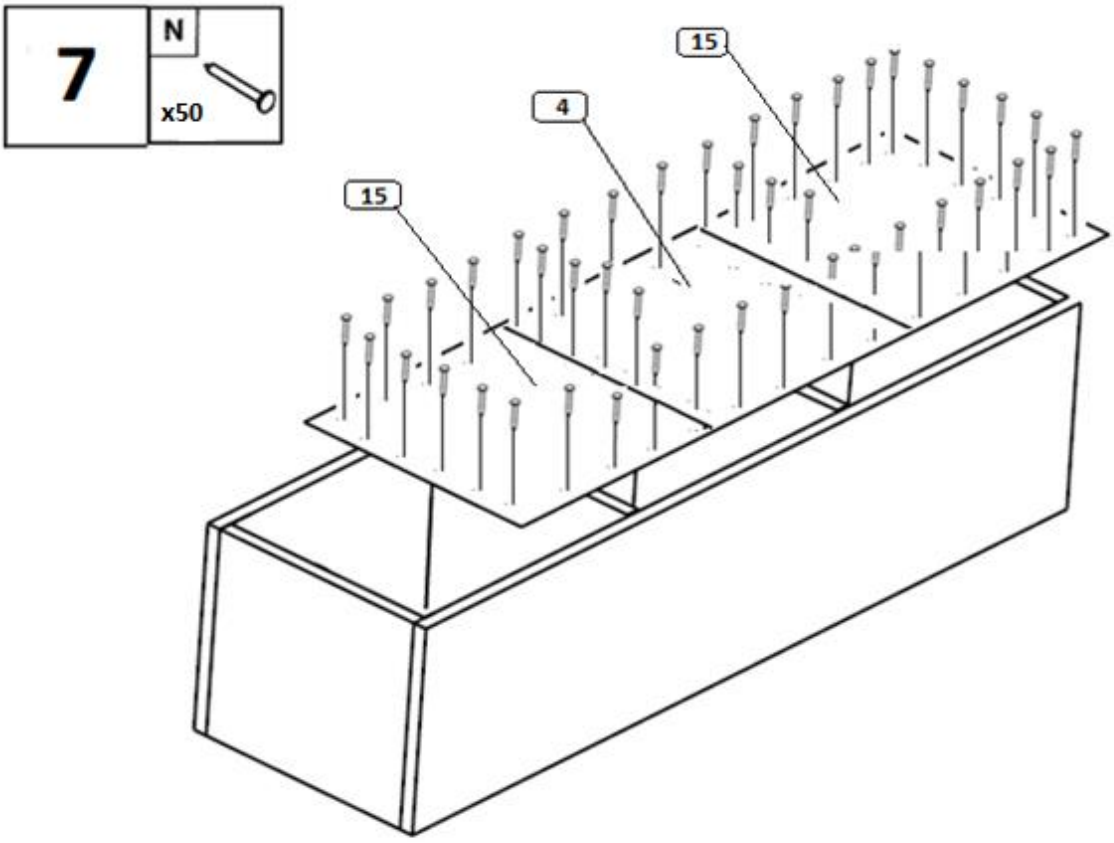
7
N
x50
15
4
15

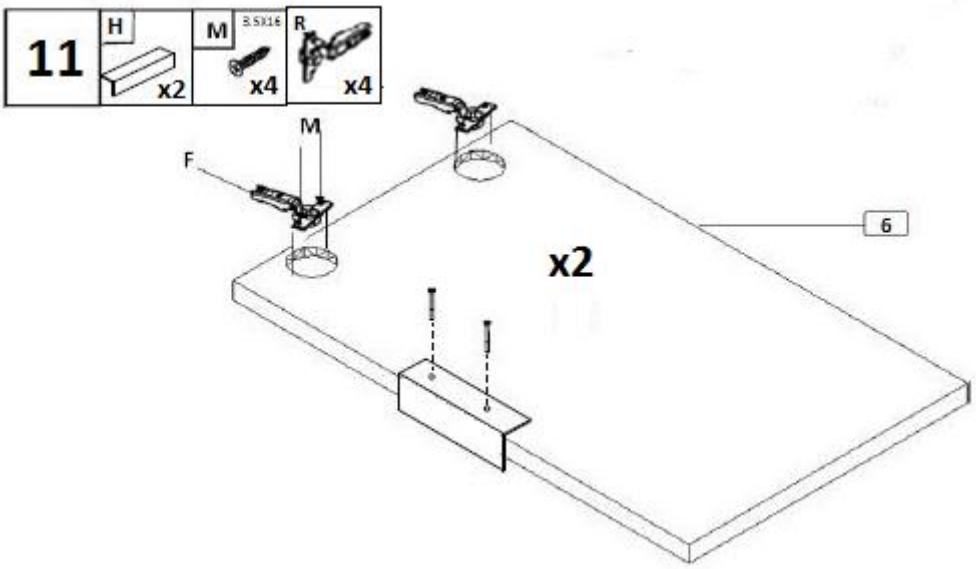
11
H
x2
M
3.5X16
x4
R
x4
M
F
6
x2

12

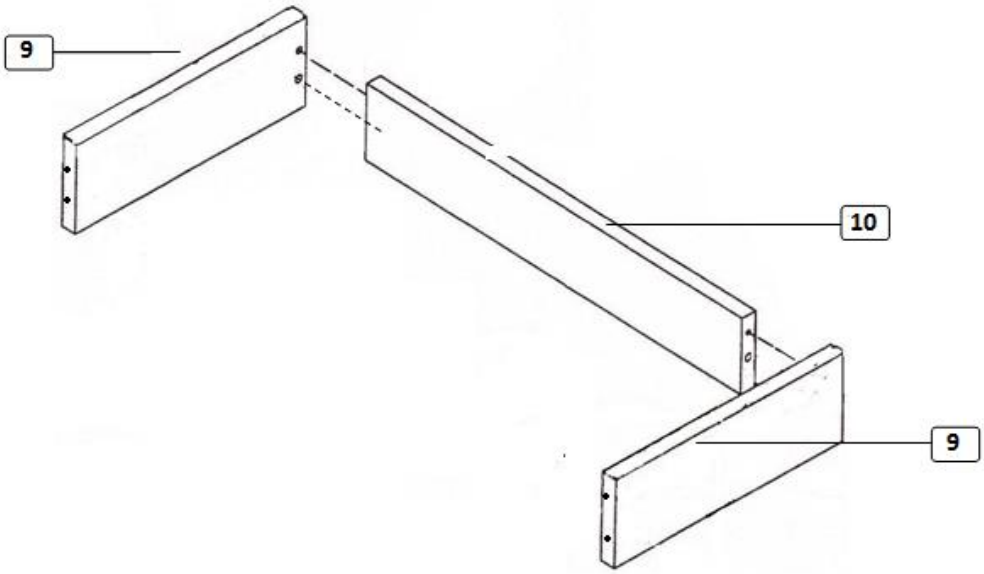

13

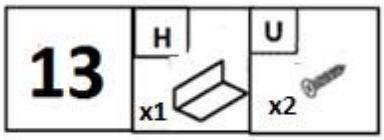

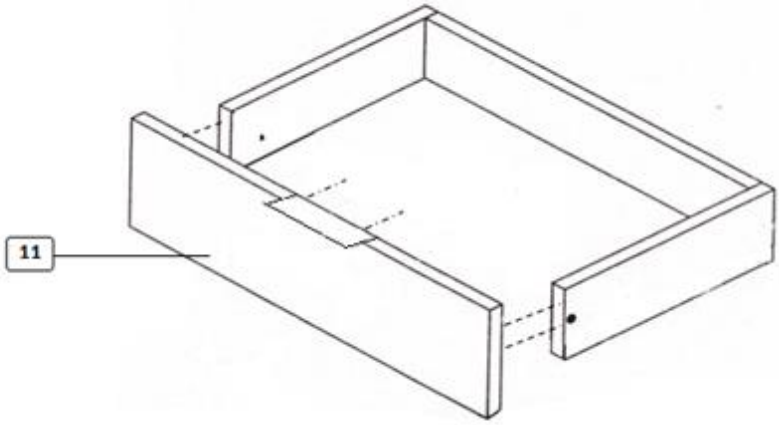

14

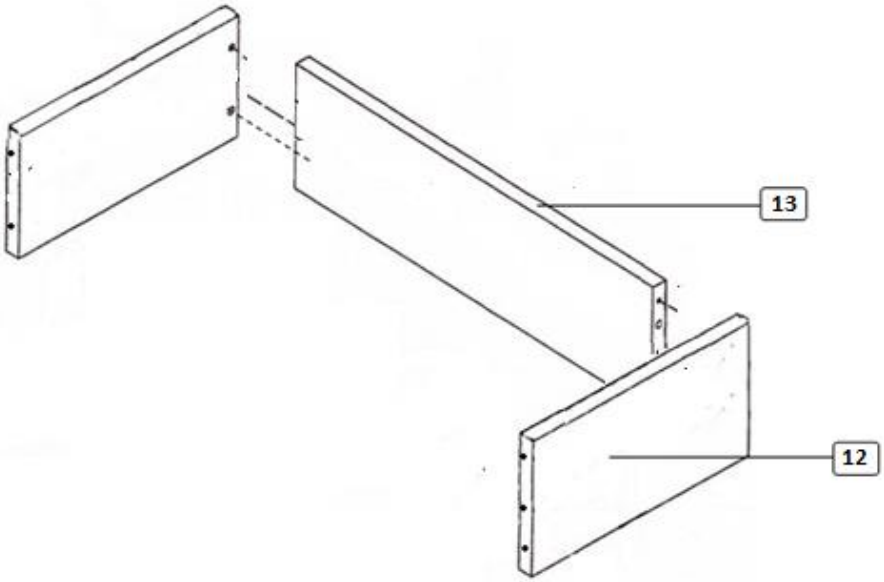

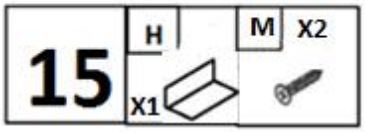
15
H
X1
M
X2

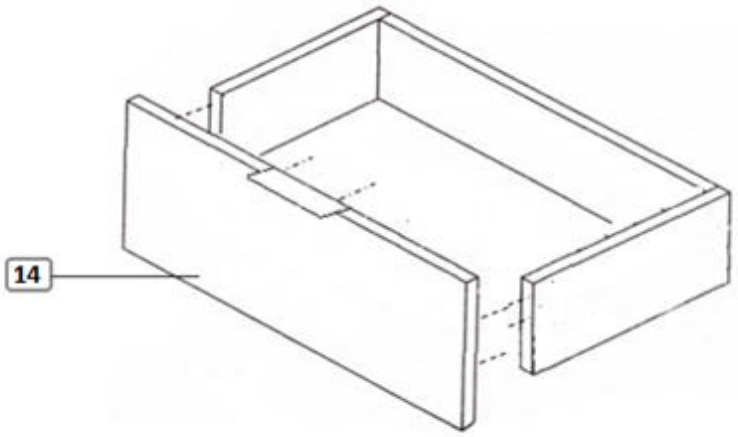
14

16

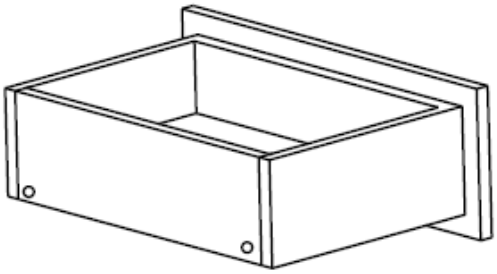

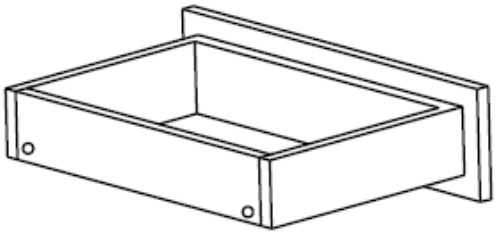

17 T X8

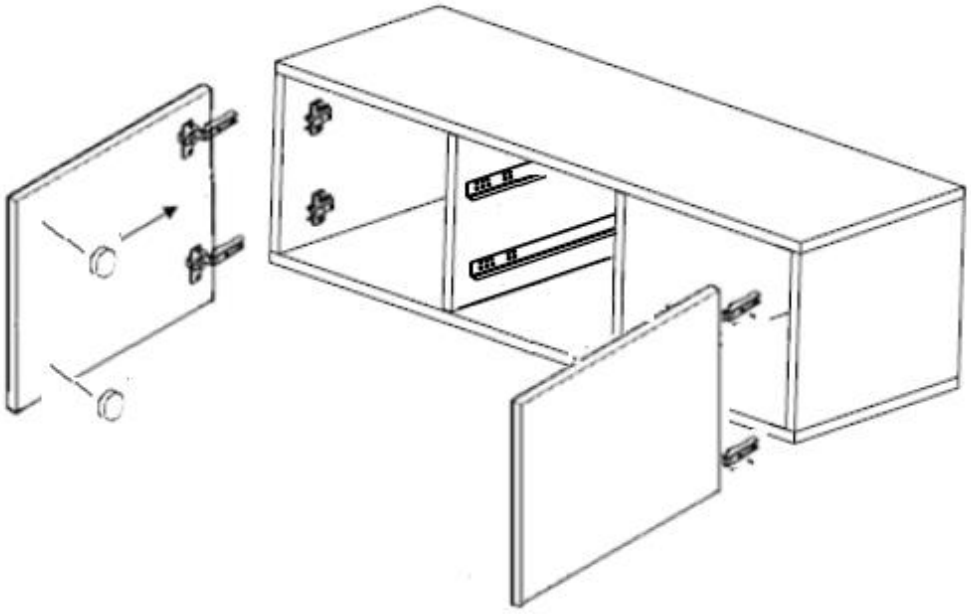

18

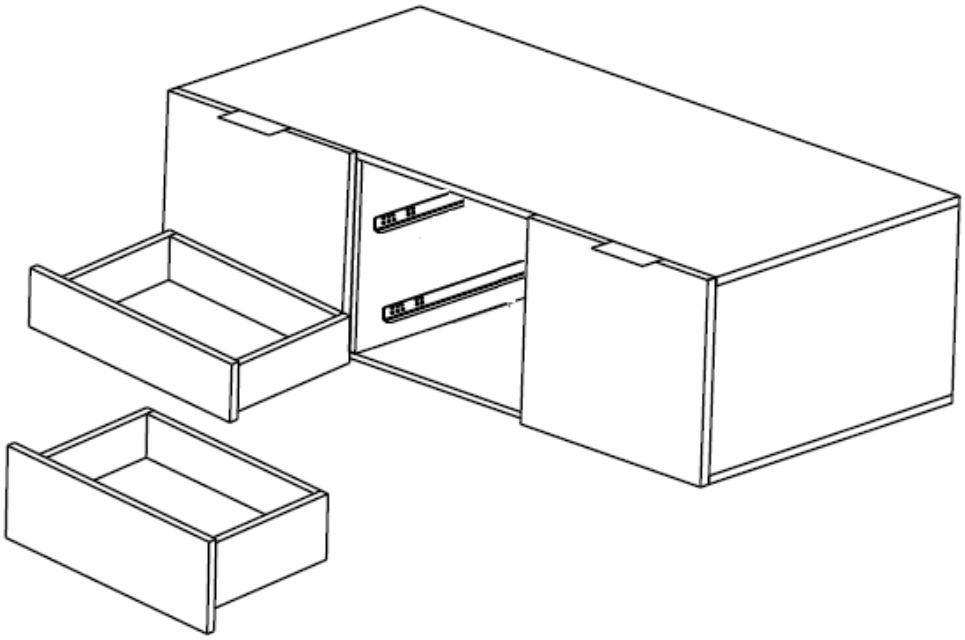

19 P S.FILC X6

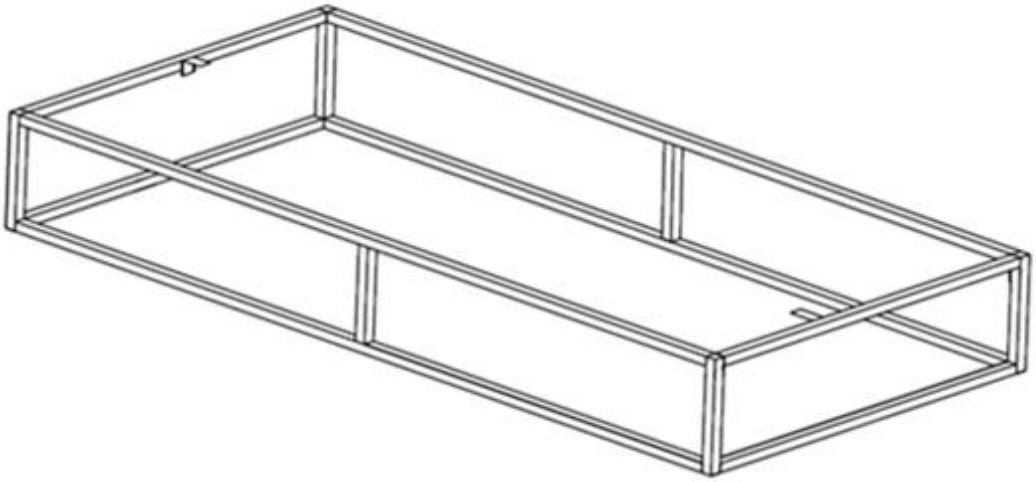

20

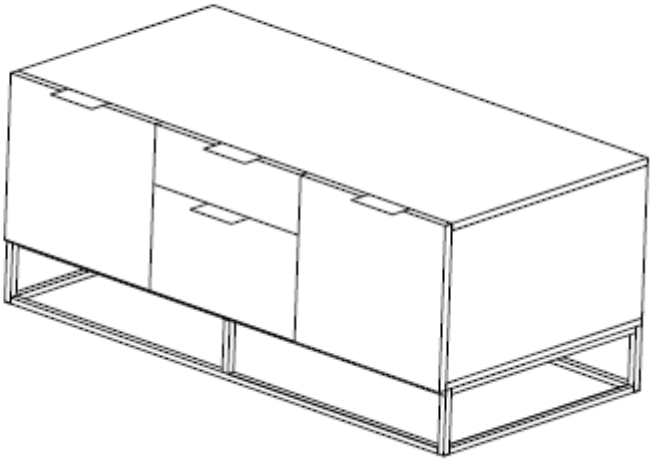

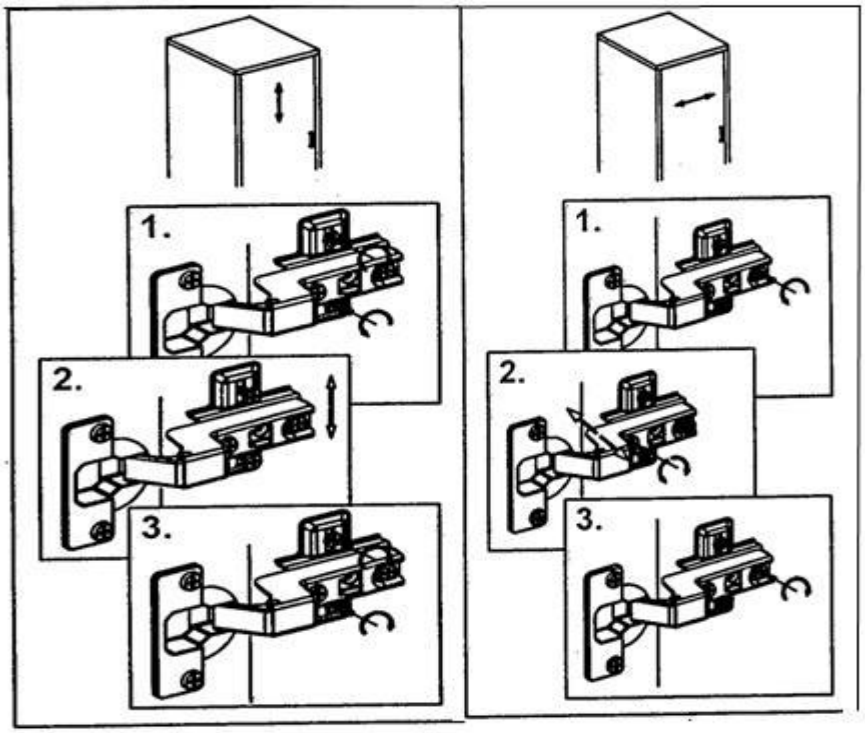

HEAVEN 3

DIMENZIJE:

R.B:	NAZIV ELEMENTA:	DUŽINA	ŠIRINA	DEBLJINA	KOM	KANTOVANJE	UPAKOVANO: